URZĄD MIASTA
LEGNICA
Wydział Gospodarki Przestrzennej
Architektury i Budownictwa

Pi	---	20kW	10kW	---				30kW	90kW	10kW	55kW	41kW	-	48kW	--	--	34kW	34kW	25kW	Pi
Pz	---	20kW	---	---				--	--	10kW	-	-	-	48kW	-	-	-	-	-	Pz
Iz	---	35A	-	---				--	--	16A	--	--	--	77,1A	--	--	--	--	--	Iz
Typ kabla zasilającego	---	YKY 5x50	YKY 5x6	YKY 5x6				YAKY 4x25	YAKY 4x150	YKY 4x16	YAKY 4x95	YKY 3x120	-	YKY 4x50			YAKY 4x150	YAKY 4x70	YKY 3x120	Typ kabla zasilającego
Długość	---	90m	---	---				-	-	60m	-	-	-	55m	-	-	-	-	-	Długość

Opis	Pole nr 4 - zasilanie podstawowe Pole nr 12 - zasilanie rezerwowe	Piaskownik Rozdzielnia RT-3	Stacja transformatorowa Rozdzielnia RO	Oświetlenie zewnętrzne	Rezerwa	Rezerwa	Zasilanie baterii kondensatorów	Kompresor nr 1	R1 - bud. wirówek	RW wentylatorownia	ZK-warsztat	Zasilanie pole nr 11 wł. nr 1 zagęszcz.	REZERWA	RK - budynek krat zasilanie nr 1	REZERWA	REZERWA	RG1 - wymiennnik.	Pompownia I stopnia zasilanie podstaw.	Zasilanie podst. pola nr 1	Opis
Numer pola	Pole nr 1						Pole nr 2	Pole nr 3						Pole nr 4						Numer pola

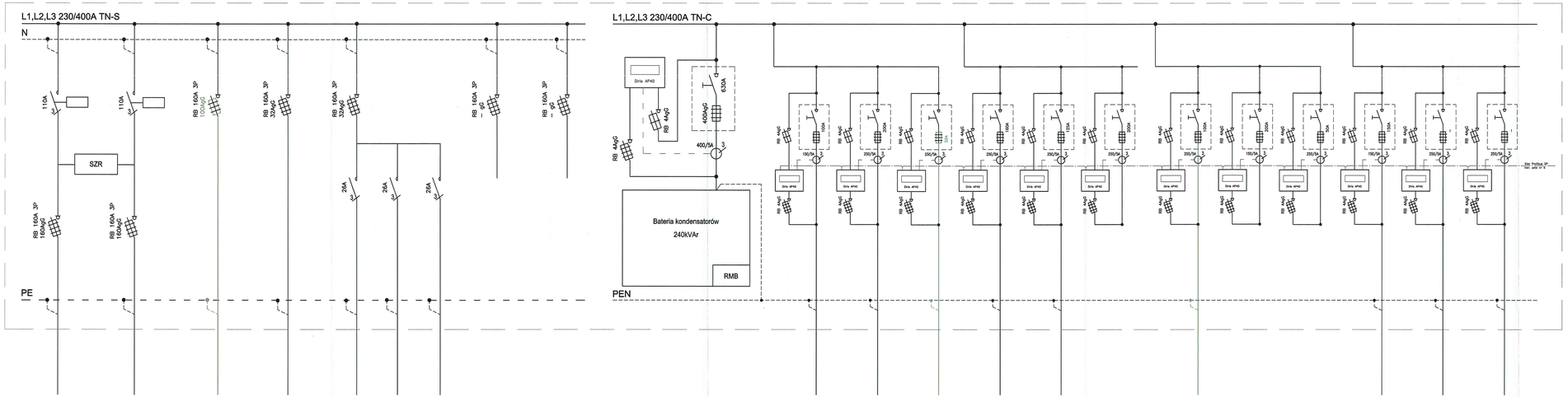

Uwaga!
Elementy projektowane zaznaczono kolorem zielonym

OCHRONA OD PORAŻEŃ:
SAMOCZYNNE WYŁĄCZENIE ZASILANIA

ul. Sikorskiego 19,
65-454 Zielona Góra
tel:(68) 451-85-86
e-mail: sekretariat@esko.org.pl

ESKO CONSULTING

Obiekt: "Przebudowa i rozbudowa Oczyszczalni Ścieków w Legnicy w części ściekowej"			Skala -:-
Tytuł rys.:	Przebudowa i rozbudowa rozdzielni RGNN		nr rys. EL-10
Projektował:	mgr inż. Arkadiusz Sadowski	nr upr. 130/90/ZG	podpis: 08.2014
Sprawdził:	mgr inż. Andrzej Wróblewski	nr upr. LBS/0096/POOE/12	podpis: 08.2014